記入例２

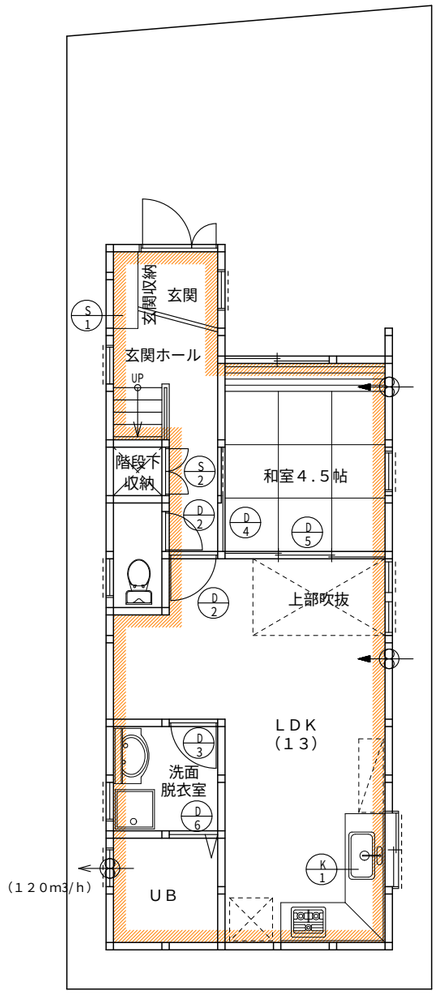

１階平面図　　S=1:100

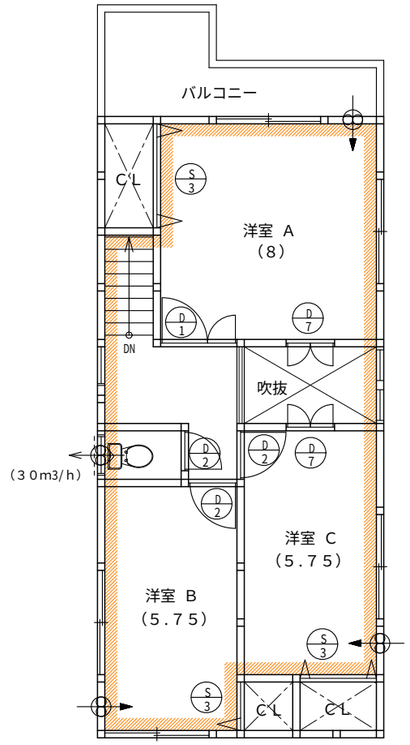

２階平面図　　S=1:100

◎換気計画設定条件

換気形式	第３種換気（ダクト無し）
給気	各居室の外壁に給気口を設ける
排気	１Ｆ浴室、２Ｆ便所に換気扇を設ける
通気経路	居室等の内部建具を通過して廊下、階段を排気経路とする 全般換気の対象外は、収納・ＣＬ・１階便所とする
対象範囲	１階　玄関・玄関ホール・ＬＤＫ・和室４．５帖・洗面脱衣室・ＵＢ ２階　廊下・各洋室・便所・階段
換気回数	０．５回／ｈ

◎凡例

	給気口
	換気用換気扇
	天井裏となる部分

◎建具・二次製品リスト

記号	種類	通気性の有無	使用建材料種別	備考
Ｄ／１	木製親子ドア	有（ドアアンダーカット）	第３種	
Ｄ／２	木製片開きドア	有（ドアアンダーカット）	第３種	
Ｄ／３	木製片開きドア	有（ガラリ）	第３種	
Ｄ／４	木製片引戸	有	第３種	
Ｄ／５	襖３枚引戸	有	第３種	
Ｄ／６	ＵＢ折戸	有（ガラリ）	規制対象外	
Ｄ／７	両開き小窓	無	規制対象外	
Ｓ／１	玄関収納		第３種	
Ｓ／２	収納扉	無	第３種	
Ｓ／３	ＣＬ折戸	無	第３種	
Ｋ／１	システムキッチン		第３種	

備考	年　月　日		設計年月日	設計	検図	承認印	工事名称		図面番号
			整理番号	製図	担当	承認年月日	図面名称　換 気 対 策 平 面 図	縮尺 S=1:100	